FLAMINGO TOTEM

SCHEMA FISSAGGIO TOTEM

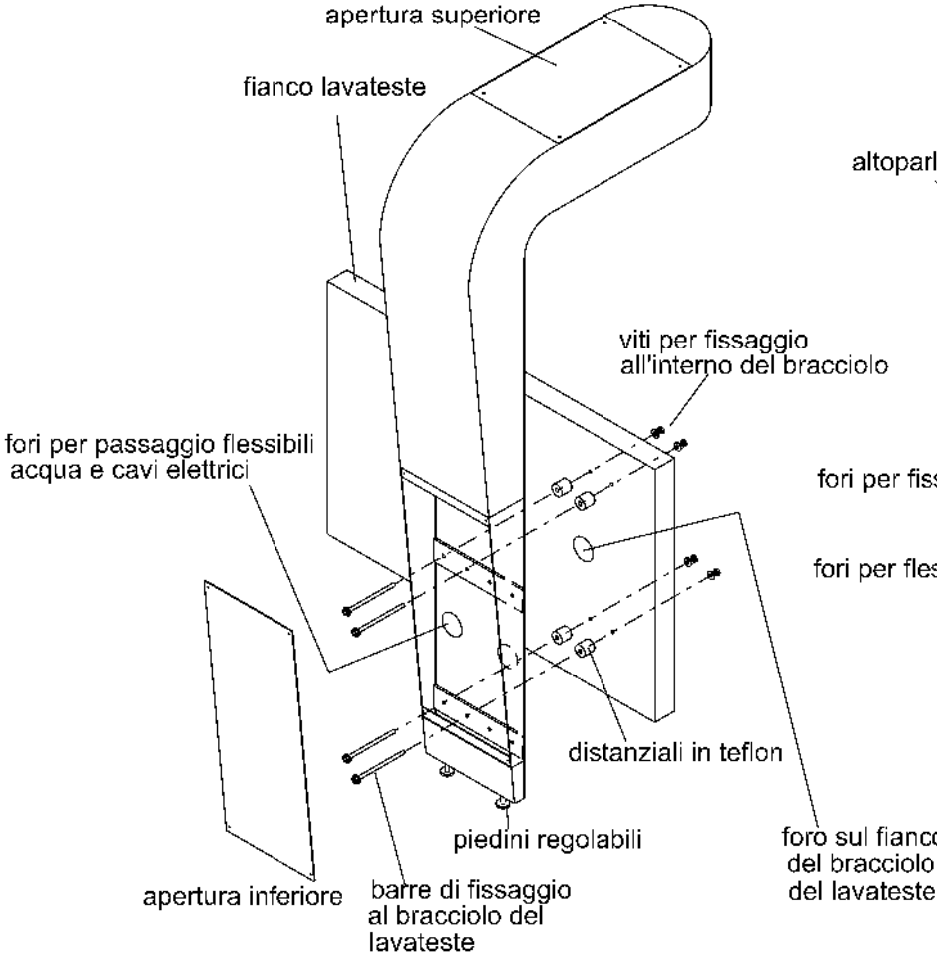

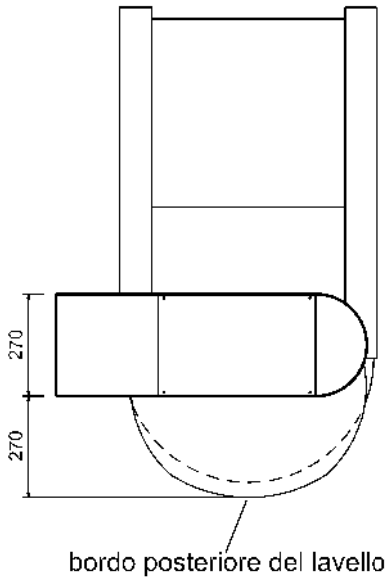
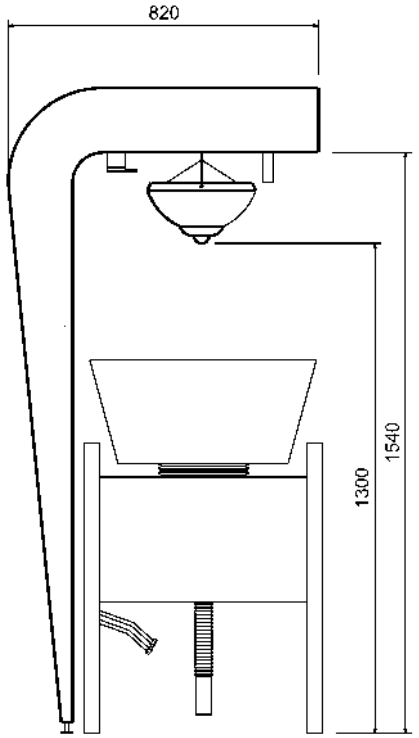
posizione del totem
ripetto al bordo
posteriore del lavello